Machine Translated by Google
Maskinoversatt av Google

ORNO

CE

VIKTIG!

Før du begynner å bruke enheten, vennligst les denne brukerhåndboken og oppbevar den for fremtidig referanse. Hvis du utfører reparasjoner og modifikasjoner selv, vil garantien ugyldiggjøres.
Produsenten er ikke ansvarlig for eventuelle skader som kan oppstå som følge av feil installasjon eller bruk av enheten.
På grunn av det faktum at tekniske data er gjenstand for stadige endringer, forbeholder produsenten seg retten til å gjøre endringer i produktets egenskaper og til å introdusere andre funksjonelle konstruksjoner av produktet.
Oppdater informasjon om teknisk sparing med produkter som er tilgjengelig på: www.support.orno.pl. Orno-Logistic Sp. z o. o. er ikke ansvarlig for konsekvensene som følge av manglende overholdelse av anbefalingene i denne håndboken. Orno-Logistic Sp. z o. o. forbeholder seg retten til å gjøre endringer i manualen - gjeldende versjon kan lastes ned fra nettsiden www.support.orno.pl. Alle rettigheter til oversettelse/tolking og opphavsrett til denne håndboken er forbeholdt.

1. Ikke bruk enheten i strid med den tiltenkte bruken.
2. Utfør alle aktiviteter med strømmen frakoblet.
3. Ikke dypp enhetene i vann og andre væsker.
4. Ikke bruk enheten hvis dekselet er skadet.
5. Ikke åpne enheten og ikke reparer den selv.
6. Produktet er beregnet for bruk innenfor maksimale belastningsgrenser.

VIKTIG!

Før du bruker enheten, les denne servicehåndboken og oppbevar den for fremtidig bruk. Enhver reparasjon eller modifikasjon utført av dere resultater i tap av garanti. Produsenten er ikke ansvarlig for skader som kan oppstå på grunn av feil installasjon eller bruk av enheten.
I lys av det faktum at de tekniske dataene er gjenstand for kontinuerlige endringer, forbeholder produsenten seg retten til å gjøre endringer i produktets egenskaper og til å introdusere ulike konstruksjonsløsninger uten forringelse av produktparametrene eller funksjonskvaliteten.
Ytterligere informasjon og teknisk støtte relatert til produkt er tilgjengelig på: www.support.orno.pl. Orno-Logistic Sp. z o. o. har ikke noe ansvar for resultater av manglende overholdelse av bestemmelsene i denne håndboken. Orno Logistic Sp. z o. o. forbeholder seg retten til å gjøre endringer i håndboken - den nyeste versjonen av håndboken kan lastes ned fra www.support.orno.pl. Eventuelle oversettelses-/tolkningsrettigheter og opphavsrett i forhold til denne håndboken er forbeholdt.

1. Ikke bruk enhet mot tiltenkt bruk.
2. Koble fra strømforsyningen for noen aktiviteter på produktet.
3. Ikke dypp utstyr i vann eller annen væske.
4. Ikke bruk enheten når huset er skadet.
5. Ikke åpne enheten og ikke reparere den selv.
6. Enheten er konstruksjon for å fungere med sine maksimale belastningsområder.

WICHTIG!

Bevor Sie das Gerät anschließen und benutzen, lesen Sie bitte diese Anleitung sorgfältig durch. Egen reparasjon og modifikasjoner for garantier. Der Hersteller haftet nicht für Schäden, die durch unsachgemäße Montage oder Bedienung des Gerätes entstehen können.
Da tekniske data ständigen Modifikasjonen unterliegen, behält sich der Hersteller das Recht vor, Änderungen bezüglich Erzeugnischarakteristik og andre Konstruksjonsänderungen vorzunehmen, die Parameter and Nutzwerte des Products nicht beeintrechtigen.
Mer informasjon og teknisk støtte til disse produktene Finnes på: www.support.orno.pl. Orno-Logistic Sp. z o. o. haftet nicht für die Folgen der Nichtbeachtung der Anweisungen in dieser Bedienungsanleitung. Orno-Logistic Sp. z o. o. behält sich das Recht vor, Änderungen in der Bedienungsanleitung vorzunehmen -aktuell Versjon zum Herunterladen unter www.support.orno.pl. Alle rettigheter an Übersetzung/ Dolmetschen und Urheberrechten an dieser Bedienungsanleitung synd vorbehalten.

1. Benutzen Sie das Gerät ausschließlich zu den in dieser Anweisung beschriebenen Zwecken
2. Alle Arbeiten dürfen nur bei abgeschalteter Stromversorgung durchgeführt werden.
3. Tauchen Sie das Gerät nicht ins Wasser oder i andre Flüssigkeiten.
4. Nutzen Sie die Anlage nicht, wenn ihre Gehäuse beschädigt ist.
5. Öffnen Sie die Einrichtung nicht und führen Sie keine selbstständigen Reparaturen aus.
6. Product ist für Anwendung im Rahmen der maximalen Belastungswerte geeignet.



Hver husholdning er bruker av elektrisk og elektronisk utstyr, og derfor en potensiell produsent av avfall som er farlig for mennesker og miljø, både når det gjelder sikkerhet og komponenter. På den annen side er brukt utstyr et verdifullt materiale som vi kan gjenvinne råvarer fra som kobber, tinn, glass, jern og andre.

Symbolet for søppeldunk med kryss over på utstyret, emballasjen eller dokumenter som følger med betyr at produktet ikke må kastes sammen med annet avfall. Merkingen betyr også at utstyret ble brakt i omsetning etter 13. august 2005. Det er brukerens ansvar å returnere brukt utstyr til anvist innsamlingssted for forsvarlig behandling. Informasjon om tilgjengelig hentesystem for brukt elektrisk utstyr finner du på butikkinformasjonspunktet og på by-/kommunekontoret. Riktig håndtering av brukt utstyr forhindrer negative konsekvenser for naturmiljø og menneskers helse!

Hver husholdning er bruker av elektrisk og elektronisk utstyr, og dermed en potensiell produsent av farlig avfall for mennesker og miljø, på grunn av tilstedeværelsen av farlige stoffer, blandinger og komponenter i utstyret. På den annen side er brukt utstyr verdifullt materiale som vi kan gjenvinne råvarer fra som kobber, tinn, glass, jen og andre. Weee-skiltet som er plassert på utstyret, emballasjen eller dokumenter som er festet til det nødvendig for selektiv innsamling av elektrisk og elektronisk utstyr.
Produkter som er slik merket, kan ikke kastes i vanlig søppel sammen med annet avfall. Merkingen betyr samtidig at utstyret ble brakt i omsetning etter 13. august 2005. Det er brukerens ansvar å levere det brukte utstyret til anvist innsamlingssted for forsvarlig behandling. Brukt utstyr kan også overleveres til selger, dersom man kjøper et nytt produkt til et beløp som ikke er større enn det nyinnkjøpte utstyret av samme type. Informasjon om tilgjengelig innsamlingssystem for elektrisk avfall finner du i informasjonskranken til butikken og på kommunekontoret eller distriktskontoret. Riktig håndtering av brukt utstyr forhindrer negative konsekvenser for miljø og menneskers helse!

Jeder Haushalt er en Anvender av Elektro- og Elektronikgeräten og damit en potensiell Erzeuger fra Abfällen, die für Mensch and Umwelt aufgrund des Vorhandenseins of gefährlichen Stoffen, Gemischen and Komponenten in the Geräten gefährlich sind. Andererseits sind Altgeräte ein wertvoller Rohstoff, aus dem Rohstoffe wie Kupfer, Zinn, Glas, Eisen og andre zurückgewonnen werden können. Das Symbol der durchgestrichenen Mülltonne auf der Verpackung, dem Gerät eller den dazugehörigen Dokumenten, viser auf die Notwendigkeit der getrennten Sammlung von Elektro- und Elektronikaltgeräten hin. Auf diese Weise gekennzeichnete Produkte dürfen unter Strafe nicht zusammen mit anderen Abfällen entsorgt werden.
Die Kennzeichnung viser gleichzeitig darauf hin, dass die Geräte nach dem 13. August 2005 in Verkehr gebracht wurden. Es ligger i der Verantwortung des Benutzers, die Altgeräte zur ordnungsgemäßen Behandlung an eine dafür vorgesehene Sammelstelle zu bringen. Informasjonen über das tilgjengelige System zur Sammlung von Elektroaltgeräten finden Sie in der Informationsstelle des Ladens und im Magistrat/ Gemeindeamt. Ein sachgemäßer Umgang mit Altgeräten verhindert negative Folgen für die Umwelt und die menschliche Gesundheit!

03/2021

Machine Translated by Google
Maskinoversatt av Google

HURTIG BRUKERVEILEDNING/ HURTIGGUIDE/ KURZANLEITUNG

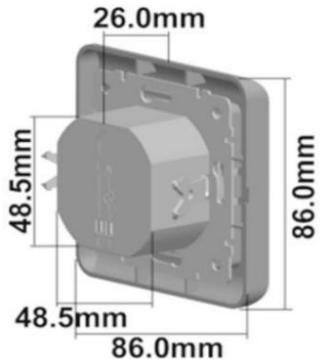

fig.1/ fig.1/ Abb.1

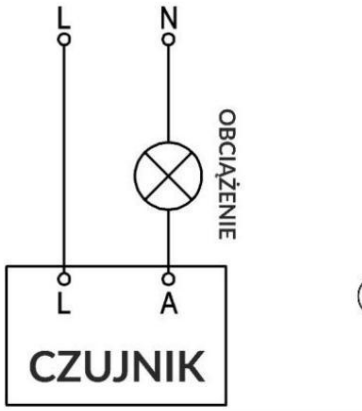

A - Utgangsspenning/

Utgangsspenning/Ausgangsspannug

N - nøytral/

Nøytral kabel/

Nøytralleiter

L - Inngangsspenning/

Inngangsspenning/

Eingangsspannung

laste/

Siste/Belastning

fig.2/ fig.2/ Abb.2

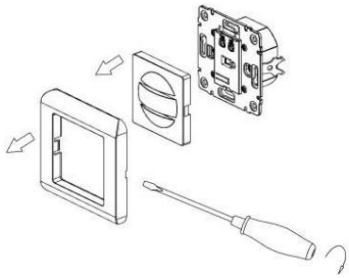

fig.3/ fig.3/ Abb.3

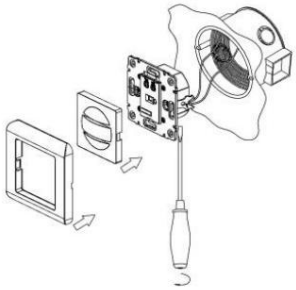

fig.4/ fig.4/ Abb. 4

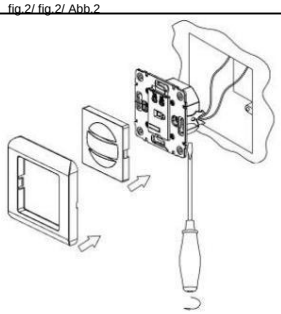

fig.5/ fig.5/ Abb. 5

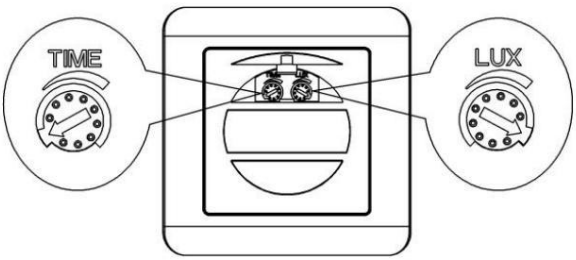

fig.6/ fig.6/ Abb.6

TEKNISK SPESIFIKASJON/ TEKNISKE DATA/ TEKNISKE DATA

Strømforsyning	Strømforsyning	Stromversorgung Max.	230V~, 50Hz
Maks belastning	Maks siste	Belastung	300W 75W LED
Strømforbruk	Deteksjonsvinkel for strømforbruk	Stromaufnahme	0,5W
Sensordeteksjonsvinkel		Erfassungswinkel	160°
Justering av lysintensitetssensoren	Justerbar dagslyssensor	Einstellbarer Tageslichtsensor	<3-2000 lux
Justering av lystiden	Justerbar tidsinnstilling	Einstellbare Leuchtdauer	min. 10 sek.±3 sek. maks.7 min.±2 min.
Område	Deteksjonsområde	Reichweite	9m
Hastigheten til det oppdagede objektet. Grad	Oppdaget objekter hastighet	Geschwindigkeit des erfaßten Objekter	0,6-1,5 m/s
beskyttelse Nettovekt	Beskyttelsesnivå	Schutzart	IP20
Temp. arbeid	Nett vect	Nettogewicht	0,08 kg
Høyde	Arbeidstemperatur	Betriebstemperatur	-200C-400C
forsamling Samarbeider	Installasjonshøyde	Montagehöhe	1 – 1,8 m
med LED-sensor	Funger med LED	Arbeid med LED	ÿ
Tilstedeværelsesrelé	Tilstedeværelsessensor	Anwesenheitssensor	ÿ
	Stafett	Relais	ÿ

Brukermanual

KARAKTERISTISK

Sensoren brukes til å automatisk styre belysning eller andre elektriske enheter samtidig som den sparer strøm. Mottakeren (belysningen) slås på ved hjelp av en PIR-bevegelsessensor som opererer på infrarødt. Den lar deg slå på belysningen når et varmeavgivende objekt beveger seg. Den innebygde eksterne lyssensoren lar deg slå på detektorfunksjonen i dagslys.

GENERELL INFORMASJON

Når du velger installasjonssted, bør følgende kriterier tas i betraktning: - sensorens rekkeviddevinkel, - sensoren skal ikke rettes til et sted hvor dyrs bevegelse kan oppdages, - sensoren skal ikke rettes mot opplyste lyse objekter (dvs. hvit) eller er kilden til epÿa, fordi de kan påvirke driften av sensoren negativt, - ikke installer nær sterke kilder for elektromagnetisk interferens, - sørg for at strømkablene har passende strømbeskyttelse i form av passende sikringer eller andre enheter som kobler fra strømforsyningen ved - forurensning at sensoroptikken gjør at rekkevidden reduseres og bevegelsesdeteksjonsfølsomhet - hvis temperaturforskjellen mellom det bevegelige objektet og omgivelsene er liten (f.eks. om sommeren), kan sensoren reagere senere og bevegelsesdeteksjonsområdet vil reduseres.

KOMMENTARER:

- Montering og installasjon kan utføres av en elektriker eller en erfaren person - Ikke bruk ustabile gjenstander som underlag for installasjon.
- Ikke plasser gjenstander foran enheten som kan forstyrre driften av sensoren.
- Ikke installer sensoren på steder med skiftende temperaturer, for eksempel i nærheten av klimaanlegg, sentralvarmekilder osv.
- Ikke åpne huset etter tilkobling til strømforsyningen.

INSTALLASJON

1. Koble fra strømkretsen.
2. Bruk en passende enhet for å sjekke om det ikke er spenning på strømforsyningskablene.
3. Løsne sensorskrueterminalene.

Machine Translated by Google
Maskinoversatt av Google

4. Koble strømkablene til de riktige terminalene og stram dem.
5. Slå på strømkretsen.
6. Vent 1 minutt til sensoren tilpasser seg omgivelsene. Mens sensoren justerer seg, kan lyset slå seg på og av uventet.
7. Juster parametrene og test sensoren.

TEST

LUX - lysintensitetsregulering

Til-innstillingen bestemmer ved hvilken lysintensitet enheten slutter å registrere bevegelse og forblir i standby-modus. Den beskytter mot uønsket tenning av belysningen i løpet av dagen.

Tenningstiden stilles inn med "LUX"-knappen, som skal dreies med klokken så langt det går og vente til skumringen. Når det begynner å bli mørkt, still inn lysnivået ved å vri på "LUX"-knappen til den slår seg på.

lys.

TID – justering av lystid

Med knappen kan du spesifisere tiden enheten skal fungere etter at sensoren er aktivert. Belysningstiden telles fra det øyeblikket bevegelse oppdages til den slås av

1. Vri TIME-knappen til 10 sek. mot klokken, sett LUX-knappen til maksimal posisjon (solikon) med klokken - se figur 3 på motsatt side.
2. Etter at strømmen er slått på, vil sensoren gå inn i kalibreringstilstand. Etter ca. 30 sekunder vil sensoren slå seg på, og når den ikke registrerer noen bevegelse innen 10±3 sekunder, vil den slå seg av automatisk.
3. Vri LUX-knappen mot klokken til minimum (3). Hvis lysintensiteten i omgivelsene overstiger 3LUX, bør enheten som styres av sensoren ikke slå seg på. Ved lysintensitet under 3LUX vil sensoren fungere og slå på belysningen. Hvis ingen bevegelse oppdages i deteksjonsfeltet, vil sensoren slå av den kontrollerte enheten automatisk innen 10 ± 3 sekunder.

MERK: Når du utfører en sensortest på dagtid, må LUX-knappen settes til MAX-posisjon, ellers vil ikke sensoren fungere som den skal.

NOEN PROBLEMER OG MÅTER Å LØSE DEM

1. Enheten som styres av sensoren fungerer ikke: a. Sjekk at strømforsyningen og den kontrollerte enheten er riktig koblet til sensoren. b. Sjekk at belastningen er riktig. c. Sjekk om lysintensitetsinnstillingen tilsvarer den faktiske belysningen av sensorens arbeidsområde.
2. Svak følelse: a. Sjekk om det er noen enheter foran sensoren som kan forstyrre de mottatte signalene. b. Sjekk omgivelsestemperaturen. c. Sjekk om objektet er oppdaget er i deteksjonsfeltet d. Sjekk om installasjonshøyden er riktig.

e. Sjekk om retningen for detektert bevegelse er riktig.
3. Sensoren kan ikke automatisk slå av lasten: no. Sjekk om det er kontinuerlige bevegelsessignaler i deteksjonsfeltet. b. Sjekk om TIME-potensiometeret er riktig innstilt.
c. Kontroller at kabeltilkoblingene er riktige.

SIKKERHET OG VEDLIKEHOLD

Vedlikehold bør utføres med strømmen frakoblet.
Rengjør kun med delikate og tørre kluter.
Ikke bruk kjemiske rengjøringsmidler.
Ikke dekke produktet.
Gi fri tilgang til luft.

[redacted]

Bruks- og monteringsanvisning

BESKRIVELSE

Sensoren brukes til å styre belysning eller andre elektriske apparater automatisk samtidig som den sparer elektrisk energi. Mottakeren (belysningen) slås på ved hjelp av PIR-bevegelsessensoren som er den passive infrarøde sensoren. Den gjør det mulig å slå på belysningen ved bevegelse av et varmegenererende objekt. Den innebygde eksterne lyssensoren tillater sensordrift med dagslys.

GENERELLE BEMERKNINGER

Når du velger et installasjonssted, bør du vurdere følgende kriterier: - deteksjonsvinkel for sensoren, - sensoren skal ikke rettes mot et område hvor bevegelse av dyr kan oppdages,
- sensoren bør ikke rettes mot opplyst lyse (dvs. hvite) gjenstander eller mot varmekilder da de kan svekke sensorens funksjon, - ikke installeres i nærheten av sterke kilder til elektromagnetiske interferenser, - sikre deg om at strømkablene har passende strømbeskyttelse, slik som riktige sikringer eller andre strømfrakoblingsenheter i tilfelle overbelastning, - Optisk systemforurensning resulterer i reduksjon av rekkevidden og følsomheten for bevegelsesdeteksjon. - hvis tempforskjellen mellom et objekt i bevegelse og dets omgivelser er lav (f.eks. om sommeren), kan sensoren reagere senere og bevegelsesdeteksjonsområdet vil reduseres.

MERKNADER:

- Montering og installasjon kan utføres av en elektriker eller en erfaren person - Ikke bruk ustabile gjenstander som installasjonsbase.
- Ikke plasser noen gjenstander foran apparatet for å unngå forstyrrelser av sensorfunksjonen.
- Ikke installatør sensoren og området med variable temperaturer, f.eks. i nærheten av luftstrømmen fra klimaanlegg, varmekilder fra sentralvarmen ol
- Ikke åpne huset etter at apparatet er koblet til strømforsyningen.

INSTALLASJON

1. Slå av strømforsyningen.
2. Sjekk om det ikke er spenning på strømledningene med et egnet instrument.
3. Løsne skruklemmene på sensoren.
4. Koble strømkablene til de riktige terminalene og skru dem fast.
5. Slå på strømforsyningskretsen.
6. Vent 1 minutt til sensoren tilpasser seg omgivelsene. Mens sensoren justerer seg, kan lampen slå seg på og av uventet.
7. Justere drift parametere og test sensoren.

TEST

LUX - justering av lysstyrke

Denne innstillingen spesifiserer lysstyrken ved hvilken enhet stopper bevegelsesdeteksjon mens den forblir i standby-modus. Dette sikrer mot uønsket belysning som slås på om dagen. Belysningstiden stilles inn med knappen "LUX" som skal dreies hjem med klokken; så vent til skumringen. Når det blir mørkt, fortsatt inn belysningstiden ved å vri knappen "LUX" til lyset slås på.

TID - justeringen av lystiden

Knotten lar deg spesifisere tidspunktet for enheten drift etter sensoraktiveringen. Lystiden forteller fra bevegelsesdeteksjonsøyeblikket til den slås av.

1. Still "TIME" mot klokken til minimum, "LUX" med klokken til maksimum.
2. Slå på strømmen, sensoren og dens tilkoblede lampe vil ikke ha noe signal i begynnelsen. Etter oppvarming 30 sek, kan sensoren starte arbeidet og gå inn i sensormodus. Hvis sensoren mottar induksjonssignalet, vil lampen slå seg på. Selv om det ikke er noe annet induksjonssignal lenger, bør det siste slutte å virke innen 10 sek±3 sek og lampen vil slå seg av.
3. Sett "LUX" mot klokken til minimum, hvis omgivelseslyset er mer enn 3LUX, skal ikke induktorbelastningen fungere etter at sensoren slutter å virke. Hvis omgivelseslyset er mindre enn 3LUX (mørke), sensoren ville fungere. Under ingen induksjonssignaltilstand skala sist slutte å virke innen 10 sek±3 sek.

Merk: ved testing i dagslys, vri LUX-knappen til (MAX) posisjon, ellers kunne ikke sensoren fungere som den skal!

NOEN PROBLEMER OG LØSNINGER

1. Lasten fungerer ikke:

no. Vennligst sjekk om tilkoblingen av strømkilden og siste er riktig. b. Vennligst sjekk om belastningen er god.
c. Vennligst sjekk om innstillingene for arbeidslys samsvarer med omgivelseslys.

2. Følsomheten er dårlig:

en. Vennligst sjekk om det er noen hindring foran detektoren som kan påvirkes for å motta signalene.

Machine Translated by Google
Maskinoversatt av Google

b. Vennligst sjekk om omgivelsestemperaturen er for høy. c.
Vennligst sjekk om induksjonssignalkilden er i deteksjonsfeltet. d.
Vennligst sjekk om installasjonshøyden tilsvarer høyden som kreves i instruksjonen. e. Vennligst
sjekk om den bevegelige orienteringen er riktig.
3. Sensoren kan ikke slå av lasten automatisk:
no. Vennligst sjekk om det fortsatte signalet i deteksjonsfeltet. b. Vennligst
sjekk om tidsforsinkelsen er satt til maksimal posisjon. c. Controller at
kabeltilkoblingene er riktige.

SIKKERHET OG VEDLIKEHOLD

Vedlikehold bør utføres med strømmen frakoblet.
Rengjør kun med delikate og tørre stoffer.
Ikke bruk kjemiske rengjøringsmidler.
Ikke dekk til produkt.
Sørg for fri tilgang til luft.

Bedienungsanleitung og Montageanleitung

BESCHREIBUNG UND ANWENDUNG

Sensoren er konzipert, den gir automatisk styring eller andre elektriske strømforsyninger. Der Empfänger (Beleuchtung) wird mittels PIR Bewegungssensor eingeschaltet, der auf Infrarot-Basis funksjonert. Er ermöglicht es, die Beleuchtung unter dem Einfluss der Bewegung eines wärmeerzeugenden Objekts einzuschalten. Der eingebaute Außenbeleuchtungssensor ermöglicht das Einschalten der Funktion des Detektors beim Tageslicht.

ALLGEMEINE ANGABEN

Bei der Auswahl des Montageortes har følgende kriterium til berücksichtigen:
- Winkel der Reichweite des Sensors,
- der Sensor sollte nicht an einen Ort gerichtet werden, an dem die Bewegung von Tieren detektiert werden kann,
- der Sensor sollte nicht auf helle (dh weiße) Objekte eller Objekte, die eine Wärmequelle darstellen, gerichtet werden, da sie den Betrieb des Sensors beeintrechtigen können,
- nicht in der Nähe von starken elektromagnetischen Störquellen installieren,
- Vergewissern Sie sich, ob die Netzkabel über einen ausreichenden Stromschutz in Form von geeigneten Sicherungen oder anderen Vorrichtungen verfügen, die im Falle einer Überlastung die Stromversorgung trennen,
- Verschmutzung der Sensoroptik führt dazu, da sich die Reichweite und Empfindlichkeit der Bewegungsdetektion redusert.
- Ist die Temperaturdifferenz zwischen dem sich moveden Object und der Umgebung gering (zB im Sommer), kan der Sensor später reagieren og seine Reichweite der Bewegungsdeteksjon wird reduziert.

ANMERKUNGEN:

- Montering og installasjon kan utføres av en elektriker eller en person som skal utføres.
- Verwenden Sie keine instabilen Gegenstände als Basis für die Installation.
- Stellen Sie vor der Anlage keine Gegenstände, die den Betrieb des Sensors stören könnten, .
- Montering Sie den Sensor nicht an Orten mit variablen Temperaturen, zB in der Nähe des Luftstromes von Klimaanlagen, Wärmequellen aus der Zentralheizung usw. - Öffnen Sie das Gehäuse nach dem Anschließen an Stromversorgung nicht.

MONTASER

1. Trennen Sie den Schaltkreis von der Spannungsversorgung.
2. Prüfen Sie den spannungslosen Zustand an Versorungsleitungen mittels eines entsprechenden Gerätes.
3. Lockern Sie die Schraubklemmen des Sensors.
4. Schließen Sie die Netzkabel an die entsprechenden Klemmen an und schrauben Sie sie fest.
5. Schließen Sie den Stromkreis wieder an.
6. Warten Sie ca. 1 Sekunde, damit der Sensor sich an die Umgebung anpasst. Mens der Einstellung des Sensors er mulig, er lampen unerwartet ein- og ausschaltet.
7. Stellen Sie die Betriebsparameter ein und test Sie den Sensor.

TEST

LUX - Einstellung der Lichtintensität
Denne Einstellung bestimmt, bei welcher Lichtintensität die Anlage im Bereitschaftsmodus keine Bewegung mehr detektiert. Dadurch wird ein unerwünschtes Einschalten der Beleuchtung während des Tages verhindert. Die Zeit des Leuchtens wird mit dem Drehknopf "LUX" eingestellt, der im Uhrzeigersinn bis zum Anschlag ble muss und es ist bis zur Dämmerung zu wartn. Wenn es zu verdunkeln beginnt, stellen Sie die Zeit des Leuchtens ein, indem Sie den Drehknopf "LUX" drehen, bis das Licht aufleuchtet.
TID - Regelung der Zeit des Leuchtens Mit
dem Drehknopf können Sie die Zeit einstellen, mens Anlage nach dem Aktivieren des Sensors arbeitet. Die Zeit des Leuchtens wird vom Zeitpunkt der Erfassung der Bewegung bis zum Zeitpunkt des Ausschaltens gezählt.

1. Drehen Sie den Drehknopf „TIME“ entgegen dem Uhrzeigersinn und den Drehknopf „LUX“ im Uhrzeigesinn und stelle Sie ihn auf Maximum ein.
2. Schließen Sie die Stromversorgung an. Der Sensor und die an ihn angeschlossene Beleuchtung erfasst am Anfang kein Signal. Nach ca. 30 sekunder kan fungere som sensor. Erfast der Sensor ein Signal, schaltet die Beleuchtung ein. Endet das Signal, wird das Empfangsgerät innerhalb von 10s ± 3s außer Betrieb gesetzt und die Beleuchtung schaltet aus.
3. Drehen Sie den Drehknopf "LUX" entgegen dem Uhrzeigersinn und stellen Sie ihn auf den Minimum ein. Ist die Lichtstärke der Umgebung größer as 3 Lux, were der Sensor and die Beleuchtung aus Betrieb setzt. Ist die Lichtstärke der Umgebung kleiner als 3 Lux (Dunkelheit), schalten der Sensor wieder ein. Gibt es kein Signal, Soll der Sensor indrehalb av 10 s ± 3 s funksjonieren.

Achtung: Wenn Sie das Gerät ved Tageslicht testing, drehen Sie den LUX-Knopf auf die Position (SUN), sonst functioniert der Sensor nicht richtig!

EINIGE PROBLEME UND DEREN LÖSUNGEN

1. Die sensorgesteuerte Anlage funksjoniert nicht: a.
Vergewissern Sie sich, dass die Stromversorgung und die gesteuerte Anlage correct mit dem Sensor verbunden sind. b. Überprüfen
Sie, ob die Siste korrekte ist. c. Überprüfen
Sie, ob die Einstellung der Beleuchtungsstärke mit der tatsächlichen Beleuchtung des Arbeitsbereichs des Sensors überinstimmt.
2. Geringe Empfindlichkeit: en.
Überprüfen Sie, ob sich vor dem Sensor keine Geräte befinden, die die empfangenen Signale stören könnten. b. Überprüfen Sie die
Umgebungstemperatur. c. Überprüfen Sie, ob sich das
detektierte Objekt im Detektionsbereich befindet. d. Überprüfen Sie, ob die Einbauhöhe korrekt ist.

e. Überprüfen Sie, ob die Richtung der detektierten Bewegung korrekt ist.
3. Der Sensor kan den siste ikke automatisk abscalten:
no. Überprüfen Sie, ob im Detektionsfeld continuierliche Bewegungssignale nicht vorkommen. b.
Überprüfen Sie, ob das TIME-Potentiometer richtig eingestellt ist. c.
Überprüfen Sie, ob die Kabelverbindungen korrekt synd.

SICHERHEIT UND WARTUNG

Wartung soll bei ausgeschalteter Stromversorgung erfolgen.
Reinigen Sie ausschließlich mit den sanften und trockenen Stoffen.
Nutzen Sie keine chemischen Reinigungsmittel.
Decken Sie das Gerät nicht.
Sorgen Sie für freie Luftzufuhr.