

Modellnummer: DIM-350T
Halogen: 350W
LED-lys: 3 ~ 200W
Driftsspenning: 220-240VAC 50 / 60Hz
Omgivelsestemperatur: -20 ° C - + 35 °C
Minimum belastning: 3W
Belastningstype: Ohmsk og kapasitiv belastning
Kortslutningsbeskyttelse: elektronisk
Overspenningsvern: elektronisk

Dimmeren vil slås av i tilfelle overbelastning. Feilen må rettes først. Deretter må dimmeren slås av før den kan slås på igjen.

Informasjon

Dimmeteknologi: bakkant fasekutt.
Min. belastning avhenger av typen lyskilde. Det kan avhengig av lyskilde være nødvendig å øke belastningen til 5W for å oppnå bra dimming.

Sikkerhet

FARE

Fare for elektrisk skjokk

Tilkobling av dimmeren skal kun utføres av registrert elforetak.

Koblingsskjemma

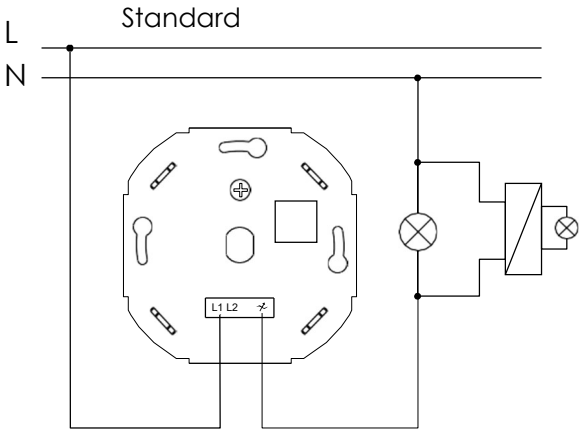

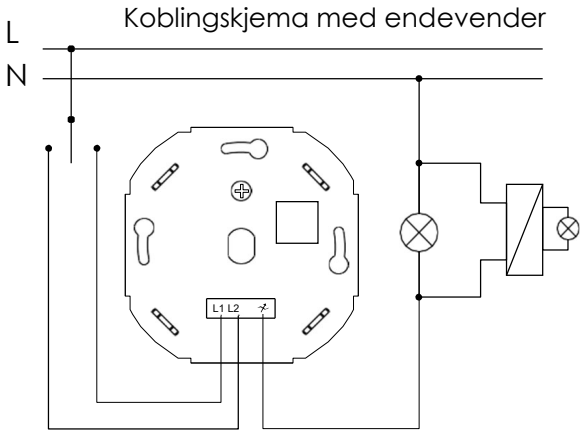

NB! VED FLIMRING, JUSTER SKRUEN.

Stille inn minste lysstyrke.

Still inn mimimum-lysstyrken før du monterer dekslene. De tilkoblede lampene skal lyse med en minimum lysstyrke når dimmeren er slått på og når dreiebryteren er på laveste innstilling.

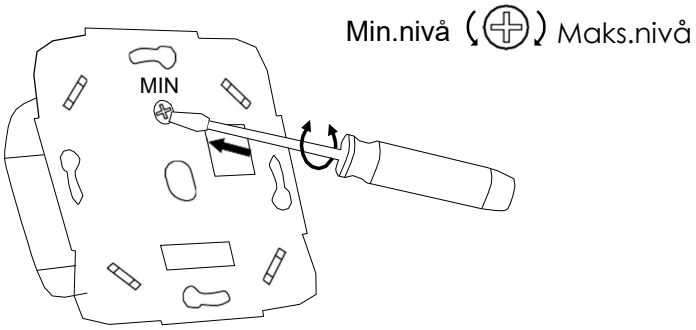

Betjening av dimmeren

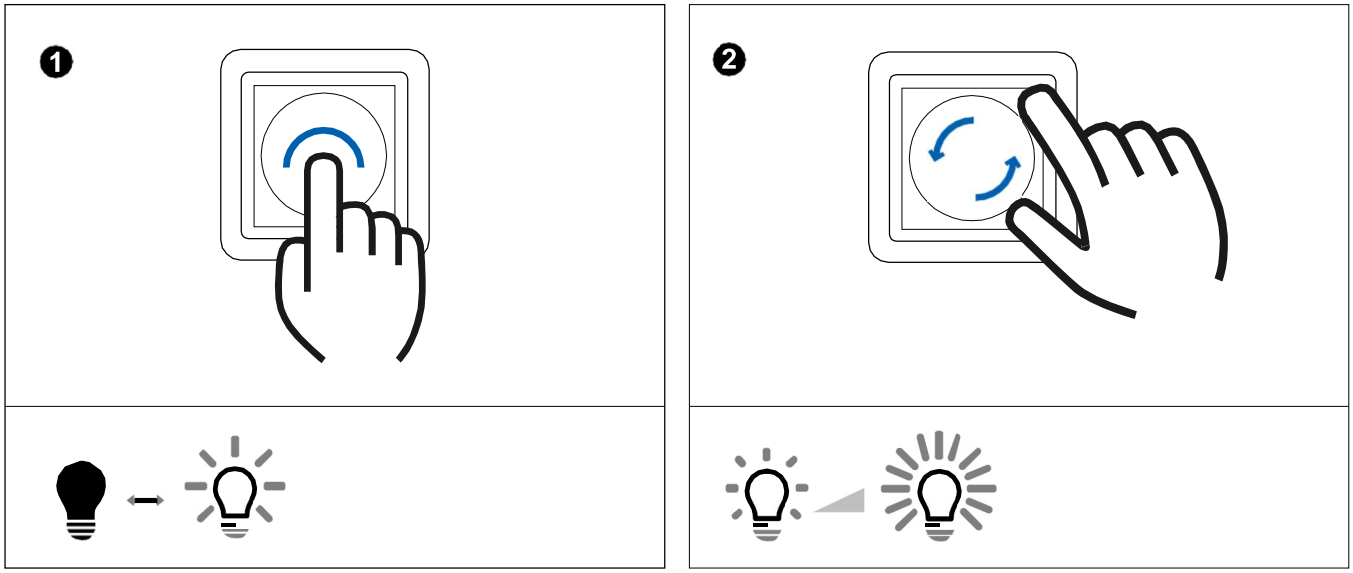

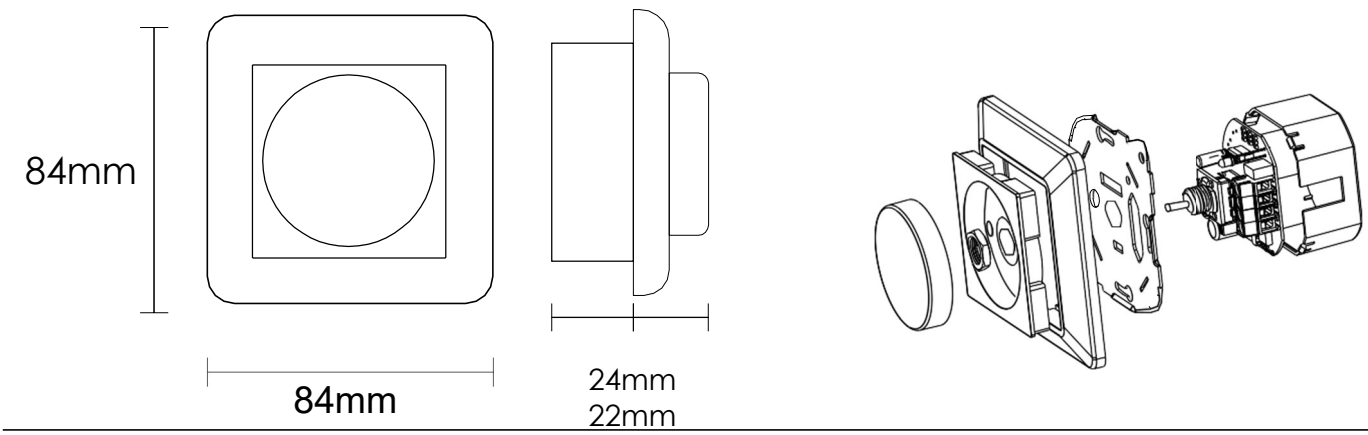

Ariteco 2023