Instalasjonsveiledning

1-Pol Termostat

Varebetegnelse: T5E-WF

Varenummer: 5401614



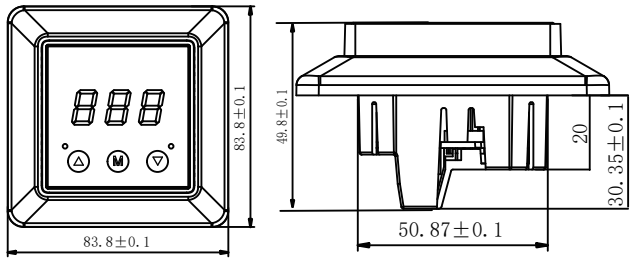

① Husker innstilte verdier ② Energiforbrukk ③Tørkefunksjon

④ Detekter åpent vindu ⑤ ECO funksjon ⑥ Effektregulatorator mode

⑦ Styres via WIFI ⑧ Barnesikring funksjon ⑨ Antifrost funksjon

1. Technical Data

Input	230VAC ±10%, 50/60Hz
Maks. Effekt	16A
Last type	Elektrisk varme
Maks sikring	16A, 250V
Utgang rele	16A, SPST-NO
Gulvsensor type:	Termostaten støtter følgende følere: 3m, NTC , R25=10KΩ±1%@25℃, B25/50=3950K±1% (default) 3m NTC , R25=12KΩ±2%@25℃, B25/85=3740K±2% support 3m, NTC , R25=15KΩ±2%@25℃, B25/85=3740K±2% support 3m, NTC , R25=22KΩ±2%@25℃, B25/85=3740K±2% support 3m, NTC , R25=33KΩ±2%@25℃, B25/85=4090K±1.5% support 3m, NTC , R25=47KΩ±2%@25℃, B25/85=4090K±1.5% support
Ekstern rom-føler	Termostaten støtter følgende eksternfølere: 3m, NTC , R25=10KΩ±1%@25℃, B25/50=3950K±1% (default) 3m, R25=12KΩ±2%@25℃, B25/85=3740K±2% support 3m, NTC , R25=15KΩ±2%@25℃, B25/85=3740K±2% support 3m, NTC , R25=22KΩ±2%@25℃, B25/85=3740K±2% support 3m, NTC , R25=33KΩ±2%@25℃, B25/85=4090K±1.5% support 3m, NTC , R25=47KΩ±2%@25℃, B25/85=4090K±1.5% support
Romføler	NTC , R25=10KΩ±1% @25℃, B25/50=3950K±1%

ARITECO

Styringsfunksjoner:	Termostaten leveres med ekstern gulvføler, og har innbygd romføler. Termostaten har følgende funksjoner: • Romføler, styrer temperatur basert på ønsker romtemperatur • Gulvføler, styrer temoeratur basert på temperratur i gulvet • Ekstern romføler, styrer temperatur basert på temperatur ved ekstert romføler • Gulvføler med maksimum begrensing • Gulvføler og ekstern føler med maksimum begrensning av temperatur Maksimum og minimum temperatur kan endres.
Kontrolmodus	①Varme ② Kjøling ③ Regulator ④Tørk
Anti-frost	Ved 5°C startes antifrost funksjon. Temperaturen kan justeres (5℃ ~ 10℃) Funlsjonen kan styres Av/På manuelt.
Temperaturområde	0.5°C~ 40°C
Monteringstemp	-10°C~ 60°C
Ekstern begrenser	5~60℃ (default 27℃)
Hysterese	0.5~10℃ adjustable (default ±1℃)
Materiale	Polykarbonat, Fire-rated
IP verdi	IP20

2. Instalasjon

Termostaten tåler full belastning i høyder under 2500moh. I områder over 2500moh skal maks belastning være mindre eller lik 80%.

Viktig

a. Installasjon av termostaten skal kun utføres av et registrert instalatør foretak

b. Termostaten skal ikke kobles til med spenningen på.

Renhold

Termostaten skal kun tørkes av med en soft klut.

Demontering av front plate

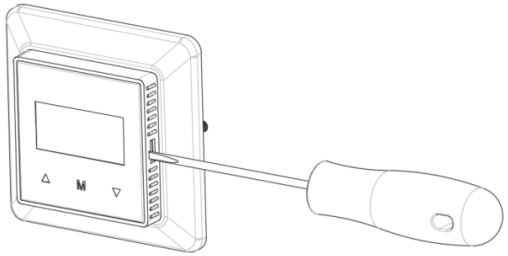

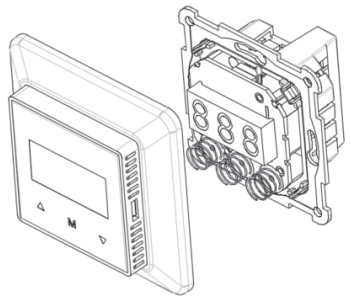

2. Ledninger avmantles 7-9mm

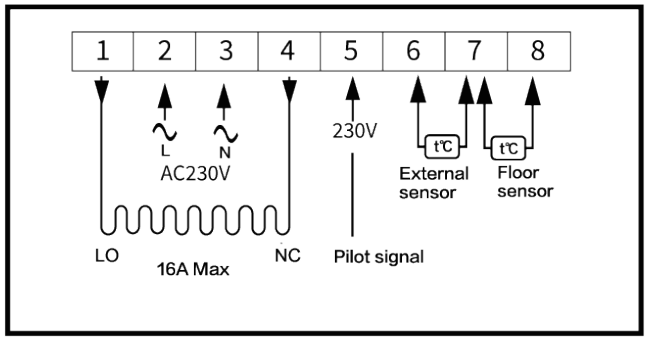

3. Montering i kappe

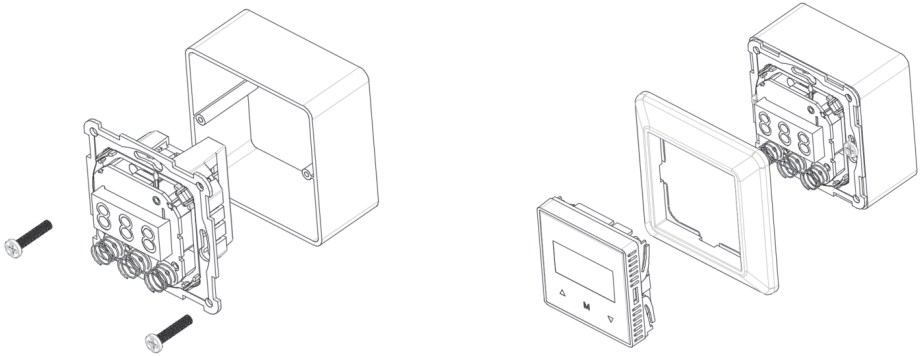

3. Programmering

Når termostaten er slått på for første gang, vises firmware versjon, samt menyen for valg av sensormodus (fabrikkdisplay “F”).

Velg riktig sensormodus i henhold til det aktuelle bruksmiljøet, og trykk på modusknappen “M” i 1 sekund for å lagre og avslutte, og gå inn i hovedgrensesnittet

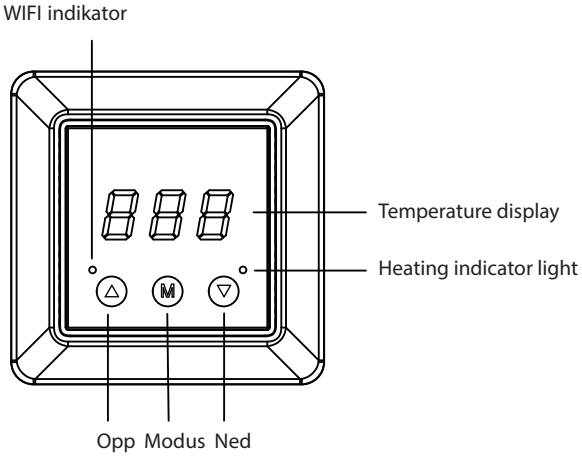

1) Turn on your thermostat

Long press the “M” button for 5 seconds to turn on your thermostat.

2) Avanserte innstilinger

Hold “ M ” for 5s for gå inn i “advanced settings”.

Kort trykk “ ^ ” eller “ v ” for å velge mellom de forskjellige menyene, hold “M” for 1sek for velge ønsket modus,kort trykk “M” for å gå ut.

1	oFF off	Turn off	Long press the button“M” for 1s to confirm turn off the thermostat
2	CAr CAR	Air Sensor Temperature calibration	Check the Air temperature and calibration: -10~10℃ (default 0℃) (before this setting, select SMO--A first)
3	CAF CAF	Floor Temperature calibration	Check the floor temperature and calibration: -10~10℃ (default 0℃) (before this setting, select SMO--F first)
4	CAE CAE	External room temperature calibration	Measure and correct the temperature of the external room: -10~10℃ (default 0℃) (before this setting, select SMO--A2 first)
5	SMo SMO	Sensor mode	A A : Air sensor F F : Floor sensor (default) AF AF : Air sensor temperature control, floor temperature limit A2 A2 : External room sensor A2F A2F: External room temperature control, floor temperature limit FP FP: Floor temperature control, regulator heating percentage P P : Controller heating percentage
6	SEn SEN	Sensor types	10K 10K: NTC_10K default 12K 12K: NTC_12K 15K 15K: NTC_15K 22K 22K: NTC_22K 33K 33K: NTC_33K 47K 47K: NTC_47K
7	br 1 BR1	Working status display Backlight brightness	1~A, Backlight brightness level 1~A level, default A
8	br2 BR2	Standby display Backlight brightness	1~A, Backlight brightness level 1~A level, default 1
9	FLt FLT	External limitation	5-60℃, default 27 ℃ (before this setting, select SMO--AF first)
10	di F DIF	Hysteresis	0.5-10℃, default ±1℃
11	LtP LTP	Anti-freezing function	oFF Off: Anti-freezing function off (default) It can be turned on when the temperature is below 5-10℃
12	rEG REG	Regulator function	oFF Off: Turn regulator off Regulator cycle: 1~30 minutes (default 30min) (before this setting, select SMO--P first)
13	rFP RFP	Regulator FP mode heating percentage	0~9: Regulator heating percentage 0~90% default 1 (10%) (before this setting, select SMO--FP first)
14	ALo ALO	Lower limit of air sensor temperature (before this setting, select SMO--A first)	0.5~38 ℃ (default 5℃)
15	AHi AHI	Upper limit of Air sensor temperature (before this setting, select SMO--A first)	2.5~40 ℃ (default 40℃)
16	FLo FLO	Lower limit of Floor sensor temperature (before this setting, select SMO--F first)	0.5~38 ℃ (default 5 ℃)
17	FHi FHI	Upper limit of Floor sensor temperature (before this setting, select SMO--F first)	2.5~40 ℃ (default 40℃)
18	ELo ELO	Lower limit of external room sensor temperature (before this setting, select SMO--A2 first)	0.5~38 ℃ (default 5 ℃)
19	EHi EHI	Upper limit of external room sensor temperature (before this setting, select SMO--A2 first)	2.5~40 ℃ (default 40℃)
20	nEt NET	Activate WiFi in-network/off-network mode	WiFi Inclusion: Under the interface of In Long press the button "M" for 2 seconds to enter the I ..... interface, indicating that it is accessing the network. If there is no response for more than 90 seconds, it will automatically exit. When the network access is successful, it will display InS and the network indicator light will be on. When the network connection fails, it will display Err . Off the network: Under the interface of oUt Long press thbutton "M" for 2 seconds to enter the O ..... interface, indicating that it is off the network. If there is no response for more than 50 seconds, it will automatically exit. When the disconnection is successful, it will display ECL , and the networking indicator will be off . When the disconnection fails, it will display _ Err When waiting to enter or leave the network, press “M” 5 seconds to push out manually, no need to wait 90 seconds
21	WMo WMO	Running mode	HEAt HEAT: Heating mode (default) Cool Cool: Cooling mode
22	dry Dry	Quick Drying	Time range: 5~120 minutes (default 30mins) Long press “M”for 1 second to enter this mode Short press “M”to quit (will not enter this mode)
23	Wdo WDO	Open window detection	oFF Disable this function on Enable the function (default)
24	tSS TSS	Switching temperature unit	F Fahrenheit C Centigrade (default)
25	ESC ESC	Exit advanced setting	Short press “M” to exit advanced settings

4. Mode introduction

Oppvarmingsmodus

1) Komfort Modus (CO mode)

Trykk eller ned for å endre temperatur

2) ECO Modus

ECO modus prøver å opprethold 18℃, som en energy-sparemodus.

ECO modusen kan aktiveres manuelt, ved å holde “M” kanppen i 2 sekunder.

3) Kjølemodus

Trykk eller ned for å endre temperatur

Effektregulator (P Modus)

Gå til "advanced settings", velg "SMO--P", og velg "REG" for å velge regulator tidssyklus. Press "M" knappen i 1s for å bekrefte og gå ut av "REG" menyen, velg "ESC" for å forlate "advanced settings", da vil min verdien være "P01" (betyr10%). Trykk " ^ " eller " v " for å justere prosent (0% ~ 100%).

F eks.: velg 2 (betyr 2 min) som syklus, velg "P02" (betyr 20%) i %.

Da er varmesyklusen: 2min x 20%=0.4min (24 sekunder) i en 2 minuters periode, termostaten will ha varmen på i 24s og av i 96s. Dette gjentas da i perioden på 2 minutter.

Totalt er 30 mulige sykluser mulig å stille inn, fra 1min to 30minutter.

Åpent vindu funksjon er deaktivert i P effektregulator modus

Effektregulator FP modus

Gå til "advanced settings", velg "SMO--FP", og velg "RFG" for å velge regulatorsyklus. Trykk "M" knappen i 1s for å bekrefte, velg % og trykk "M" knappen i 1s for å lagre og gå ut av "RFG".

F eks.: velg 2 (betyr 2 min) som syklus, velg "P02" (betyr 20%) i %.

Da er varmesyklusen: 2min x 20%=0.4min (24 sekunder) i en 2 minuters periode, termostaten will ha varmen på i 24s og av i 96s. Dette gjentas da i perioden på 2 minutter.

* Velger man "P00" som prosnet vil termostaten gå i standby modus.

* For å gå ut av P modeus eller FP moduse, velg "advanced settings", "SMO" så velg en annen modus.

Åpent vindu funksjon er deaktivert i FP effektregulator modus

Programmering

I Tuya Smart APP, termostaten kan ha 6 forskjellige programmer.

Åpent vindu deteksjon

Når varmefunksjoner er aktiv, hvis temperaturen faller med 5°C i løpet av 10min, vil Open Window Function bli aktivert, og oppvarming vil bli stoppet. Etter 30 minutter, eller hvis temperaturen stiger opp 3°C, vil Open Window-funksjonen bli slått av.

Slå av termostat

Under alternativet "OFF" i menyen under "avanserte innstillinger" trykk og hold "M" knappen i 1s for å slå av termostaten. For å slå termostaten på trykk og hold på knappen "M" i 5s.

Quick drying

For raskt å tørke vannet på baderomsfulv, kan enheten settes til å varme opp raskt på kort tid. Gå inn i "avanserte innstillinger", velg "Tørr modus" og juster "oppvarmingstiden" i henhold til din ønske. Trykk deretter lenge på "M" i 1 sekund for å gå inn i hurtigtørkemodus. Og det vil være en nedtelling i grensesnittet, oppvarmingen vil stoppe når nedtellingen slutter, eller du kan holde på "M" i 2 sekunder for å stoppe denne modusen. Merk: I denne modusen vil de andre funksjonene til termostaten bli stoppet, og de vil komme tilbake til arbeidet når denne modusen avsluttes.

Standby backlight setting

I alle moduser trykker du raskt på knappen "M" 3 ganger og trykker deretter lenge opp ^ knappen i 3s, så innen 2s for å slå på / av standby-bakgrunnsbelysningen på termostatdisplayet. Når "BON" vises, betyr det at standby-bakgrunnsbelysningen er på, når den viser "BOF", er bakgrunnselysningen av.

ARITECO

Barnesikring

I alle moduser trykker du raskt kort på knappen "M " 3 ganger og trykker deretter lenge v ned-knappen " i 3s innen 2s for å slå på / av barnelås modus. Når "LOC" vises, betyr det at barnelåsmodus er på, når den viser "OPN", betyr det at den er av

Fabrikkinnstillinger

I alle moduser trykker du raskt kort på knappen "M " 3 ganger og holder deretter på knappen "M " i 10s innen 2s for å gå inn i "FAC", trykk lenge på knappen "M" i 1s for å gjenopprette termostatparametrene til fabrikkinnstillingene, og trykk kort på knappen "M" for å avslutte.

Grader Celsius (℃) and Fahrenheit (℉)

Gå inn i "advanced setting" meny, velg "TSS" for å velge temperatur enhet..

Anti-frost funksjon

Etter at antifrysefunksjonen er aktivert, vil den bare starte oppvarmingen når strømmen temperaturen er lavere enn den frostfrie temperaturen. I denne modusen deaktiveres vindusåpningsfunksjonen.

Energy statistics

Under menyen "Advanced Settings-SNO" trykker du på og holder modustasten "M" i 5 sekunder for å gå inn i grensesnittet for å hente energistatistikk. Fortsett å trykke på modustasten "M" kontinuerlig for å vise utgangsstrømverdien I (enhet: A), utgangsspenning U (enhet: V), utgang effektverdi W (enhet: W) og den kumulative effektverdien KWH. Trykk og hold inne modustasten "M" i 5s, du kan fjerne den nåværende akkumulerte verdien og avslutte.

5. Feilsøking

Error code:

Velg riktig arbeidsmodus for luftsensoren, gulvsensoren eller den eksterne romsensoren. Hvis valget er feil eller sensoren er defekt (skadet), vises ER3, ER4 eller ER5 i displayet, som henholdsvis representerer svikt i luftsensoren, gulvsensor og ekstern romsensor. Termostaten slutter å virke til feilen er fjernet. Når displayet viser ER7 hvert 5. sekund, betyr det at strømforsyningen til termostaten er defekt.

6. Tuya WiFi in/off Network operation

1.
I hovedgrensesnittet til termostaten trykker du på og holder inne modustasten “M” i 5 sekunder for å gå inn i grensesnittet “avanserte innstillinger”
2. Åpne Tuya Smart APP og klikk på “+” øverst til høyre. Velg “Smal Home Appliances” og deretter “Termostat (Wi-Fi)”.

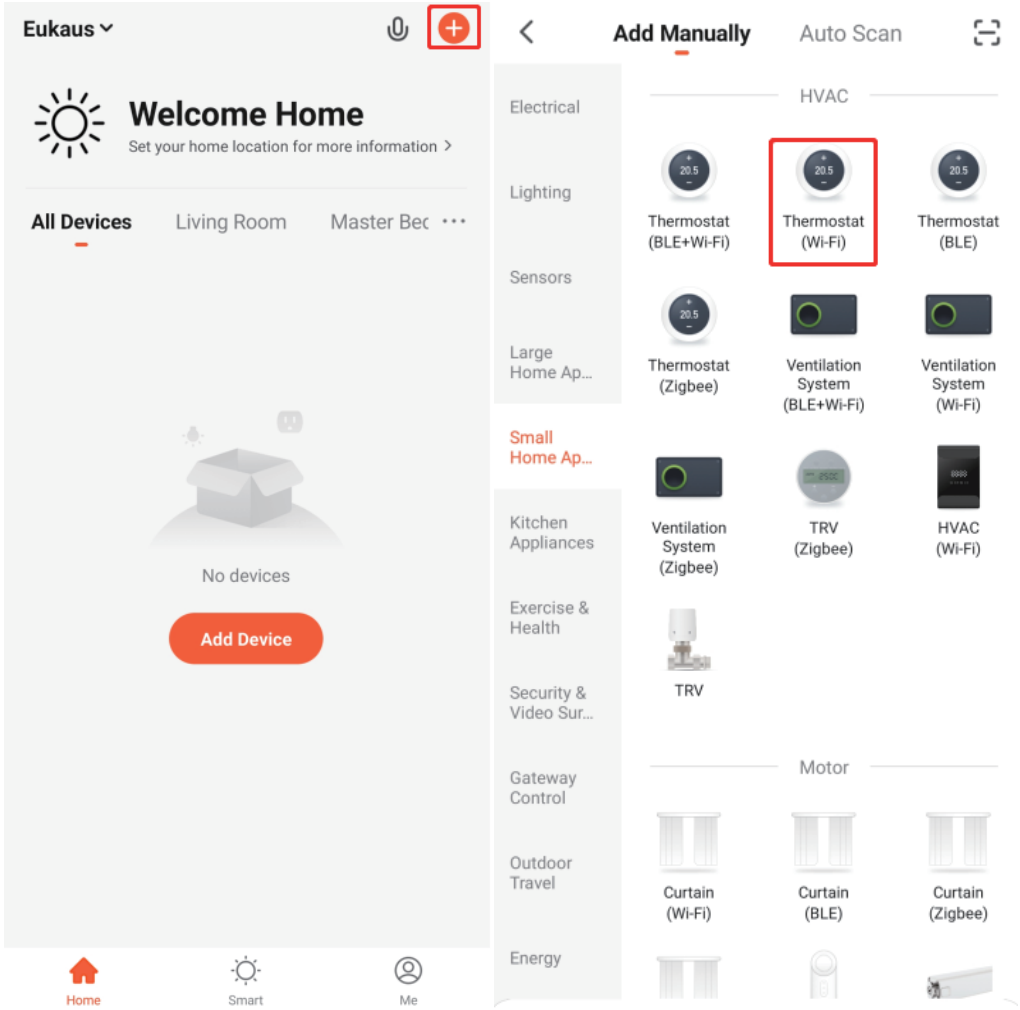

3. Klikk "Next"

4. Velg "NET" i “advanced settings”, trykk kort M for å gå inn i "IN" grensesnitt, så trykk og hold "M" for 2 sekunder, Thermostat går nå inn i netverk mode "I".

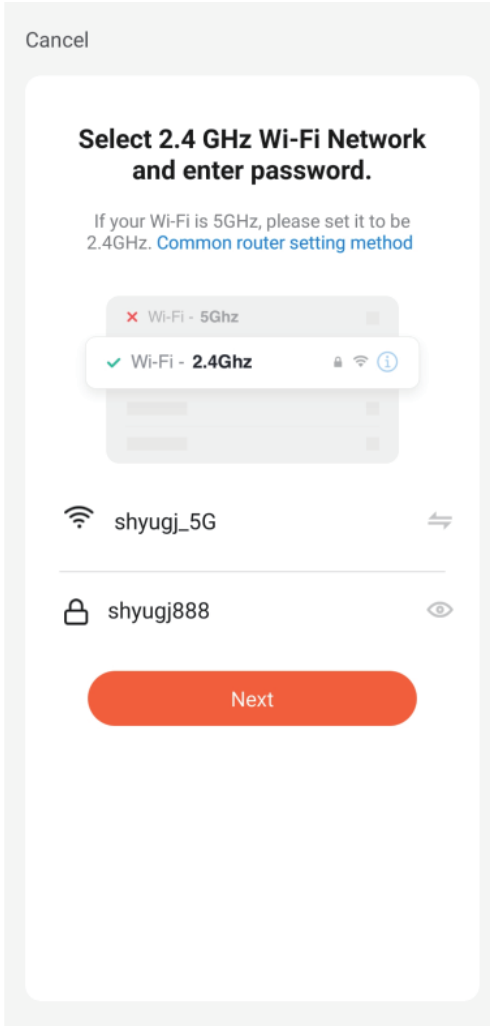

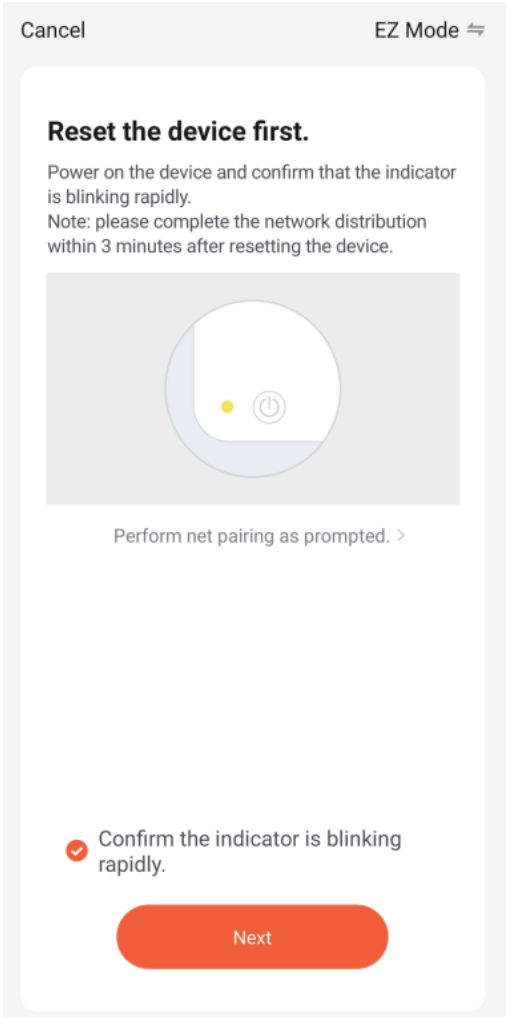

5. Check the "Confirm the indicator is blinking rapidly" on the Tuya Smart APP, and then click the red button "Next".

6. Etter vellykket tilkobling til nettverket, vil grensesnittet til termostaten vise “INC”, og nettverksindikatoren lyser samtidig. Tuya Smart APP viser følgende grensesnitt, klikk “Fullfør” for å gå inn i termostatkontrollgrensesnittet. Nå kan du kontrollere termostaten via Appen.

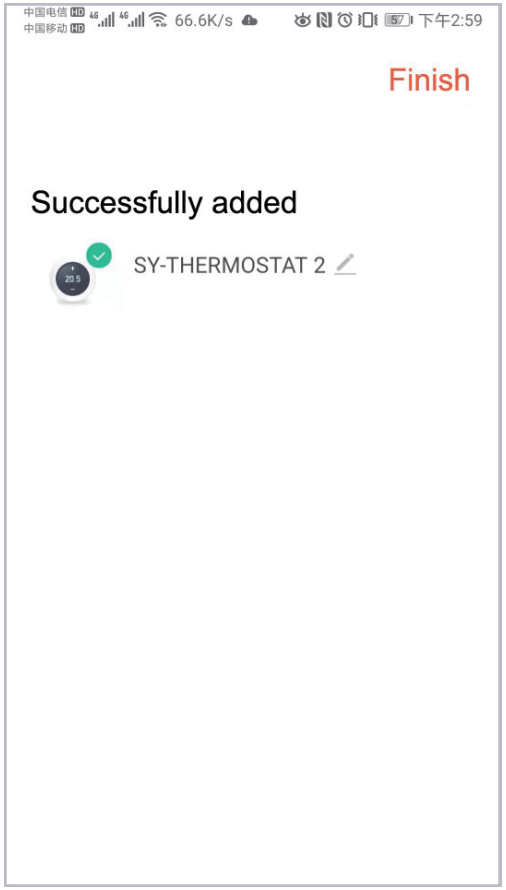

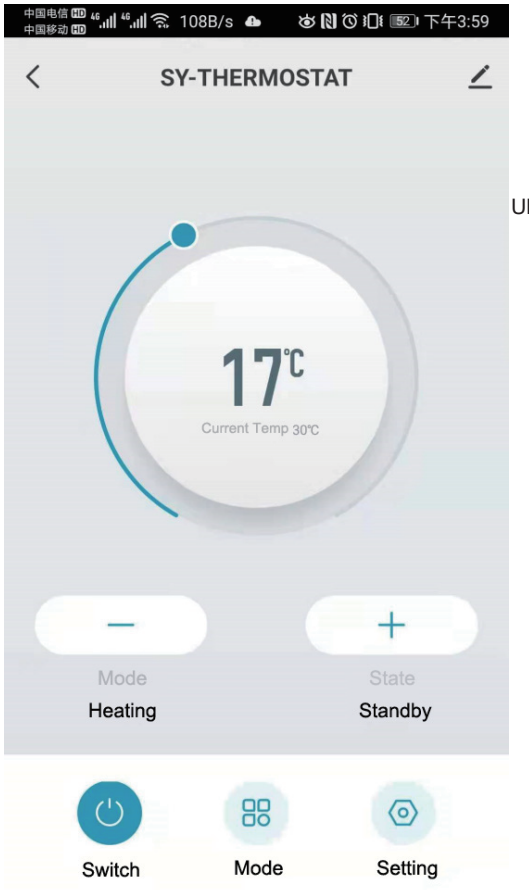

Uke program modus

7. Hvis du vil fjerne enheten fra nettverket, kan du se “NET”-alternativet i “avansert innstillg”.